COMUNE DI RICCIONE

(Provincia di Rimini)

ACCORDO OPERATIVO

ai sensi dell'art. 38 della L.R. 24/2017

PER PROGETTAZIONE DI AREA A PARCHEGGIO PRIVATO E VERDE PUBBLICO

ESSETI studio di architettura

ARCHITETTURA – DESIGN – PERIZIE – CONSULENZE – RISTRUTTURAZIONI – INTERNI – CATASTO

TAVOLA N° 5:

PROGETTO:
IMPIANTO DI ILLUMINAZIONE

I RICHIEDENTI:*	I PROGETTISTI:	IL TECNICO COMPETENTE:
Si rimanda alla lista sotto indicata	Arch. SAMANTHA SPANO Arch. ELISA TIRAFERRI	Per. Ind. TENTONI RENZO

*Documento firmato digitalmente per il Richiedente da Arch. Spano S. e Arch. Tiraferri E.(vedi delega allegata)

IL SINDACO:	L'ASSESSORE
IL DIRIGENTE:	IL SEGRETARIO:

Data:	Aggiornamento:	In sostituzione di:
06/11/2019	Emissione	

Arch. Samantha Spano samantha.spano@archiworldpec.it Tel/Fax 0541.644560 essetiarchistudio@libero.it
Arch. Elisa Tiraferri elisa.tiraferri@archiworldpec.it Via Emilia N. 97 - RICCIONE 47838 (RN) P.IVA 03464310402

I RICHIEDENTI:*

"HOTEL POKER di Baldelli Iliana & C. Sas"	Canarecci Barbara
Pari Mirco	Galli Luciano
Pari Mauro	Arcangeli Luigi
"HOTEL PARI di Pari Mirco e Mauro - S.n.c.",	Barogi Riccardo
"BALDELLI NOVELLA & C. S.A.S."	Balducci Anna Lucia
"HOTEL AQUILA D'ORO di Galli Clavio & C. S.n.c."	Galli Bruno
"LA FAVORITA di Salami Daniela e Cristina SNC"	Bacchini Nadia
"HOTEL Amedeo di Deluca Liviana & C. Sas"	Bacchini Roberta
"HOTEL TIVOLI DI CALESINI MASSIMILIANO & C. S.A.S."	Maioli Gianluca
Casadei Roberto	Maioli Laura
Tonti Enrico	Gambuti Andrea
Cupioli Federica	

LEGENDA:

- PERIMETRO DEL COMPARTO
- AREE DA SISTEMARE E CEDERE ALL'USO PUBBLICO
- AREE INTERVENTO PRIVATO
- CABINA ELETTRICA ESISTENTE
- VERDE PUBBLICO

LEGENDA SIMBOLI

Simbolo	Descrizione
	Palo conico H=7,80m (7,00m fuori terra), con 1 armatura a doppio isolamento 52W 5900lm – 3000K
	Palo conico H=7,80m (7,00m fuori terra), con 2 armature a doppio isolamento 52W 5900lm – 3000K
	Palo conico H=7,80m (7,00m fuori terra), con 3 armature a doppio isolamento 52W 5900lm – 3000K
	POZZETTO IN cls VIBRATO ISPEZIONABILE CARRABILE 50x50x50cm SENZA FONDO, MUNITO DI COPERCHIO CARRABILE IN GHISA SFEROIDALE
	POZZETTO IN cls VIBRATO ISPEZIONABILE CARRABILE 50x50x50cm SENZA FONDO, MUNITO DI COPERCHIO CARRABILE IN GHISA SFEROIDALE
	CAVIDOTTO INTERRATO IN PVC PEAD FLEX BICCHIERATO DOPPIA CAMERA D 110 mm PROFONDITA' 60 cm, PROTEZIONE MECCANICA 10, CON NASTRO MONITORE IN PVC ROSSO, CONTENENTE LINEA CU–FG16R16 4x10 mmq
	QUADRO ELETTRICO (armadio stradale), COMPLETO DI DISPOSITIVI DI PROTEZIONE

FG16R16 / FG16OR16 0,6/1 kV
CPR Cca-s3,d1,a3

Cavi per energia e segnalazioni flessibili per posa fissa, non propaganti l'incendio a ridotta emissione di gas corrosivi. In accordo al regolamento Europeo (CPR) UE 305/11

Caratteristiche tecniche

Tensione nominale: 1000Vac 1800Vdc
Temperatura max di esercizio: 90 °C
Temperatura minima di esercizio: -15 °C
Temperatura minima di posa: 0 °C
Temperatura max di cortocircuito: 250 °C fino alla sezione di 240 mm²

Riferimenti Normativi
CEI 20-13, IEC 60502-1
CEI UNEL 35318-35322-35016
EN 50575:2014 + EN 50575/A1:2016

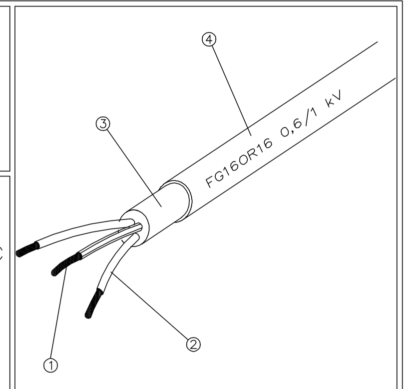

Condizioni di impiego:
Adatto per l'alimentazione elettrica in costruzioni ed altre opere d'ingegneria civile per limitare la produzione e la diffusione di fuoco e fumo. Per trasporto di energia e segnali in esterno e interno anche bagnati.

rif	DESCRIZIONE
1	Conduttore: corda flessibile di rame rosso ricotto, classe 5
2	Isolamento in HEPR di qualità G16
3	Riempitivo in materiale non fibroso e non igroscopico
4	Guaina in mescola termoplastica tipo R16

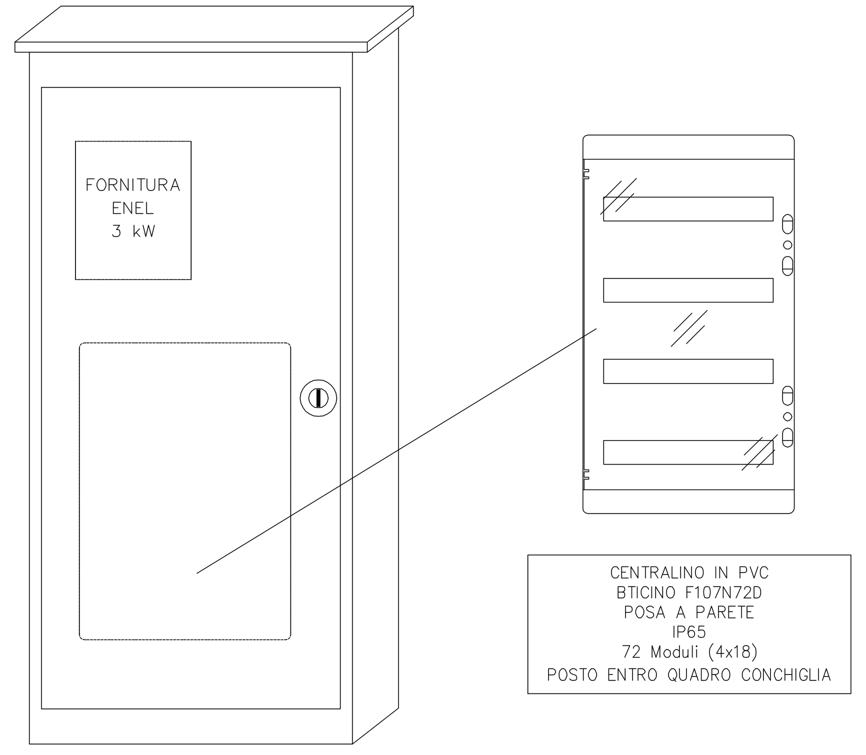

PARTICOLARE ARMATURA SINGOLA PER ILLUMINAZIONE PARCHEGGIO AUTO

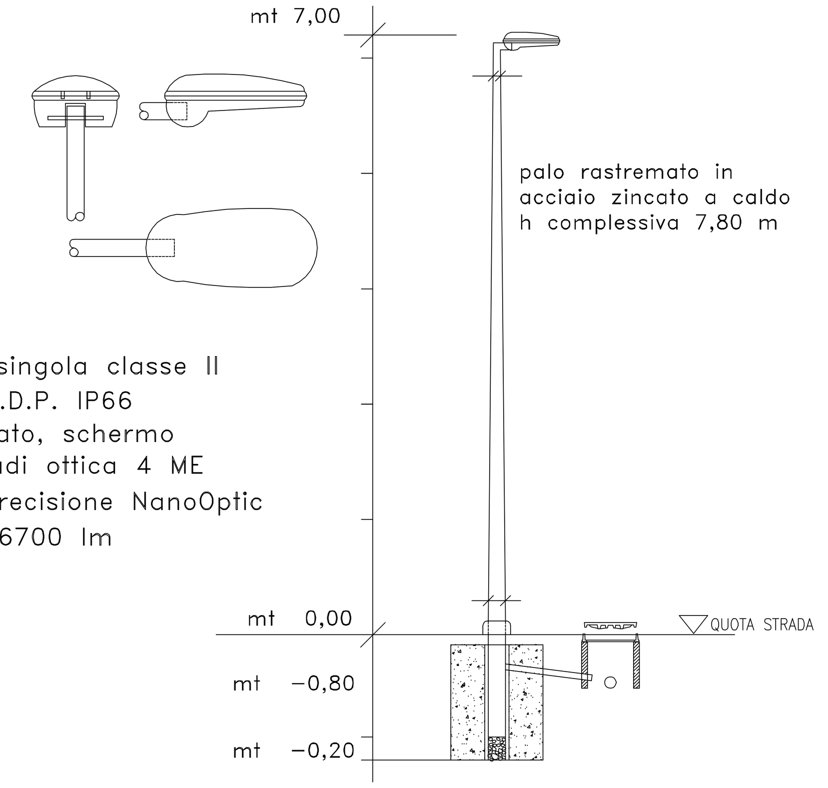

Armatura stradale singola classe II
CREE Serie XSP1 G.D.P. IP66
in alluminio verniciato, schermo asimmetrico 60 gradi ottica 4 ME
sistema ottico di precisione NanoOptic
67 W – 3000K – 6700 lm

PARTICOLARE COSTRUTTIVO DI FONDAZIONE PER PALO ILLUMINAZIONE
SEZIONE

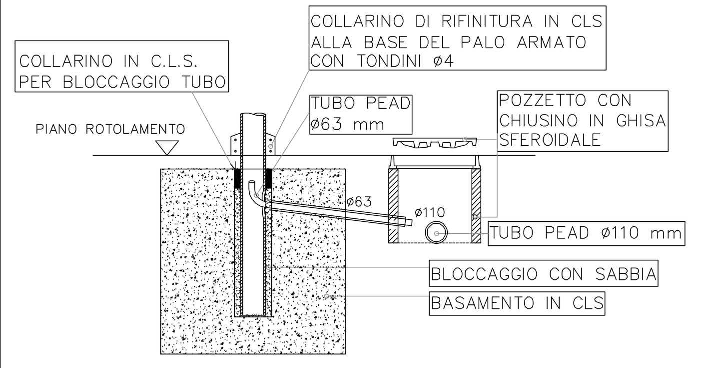

PARTICOLARE COSTRUTTIVO DI FONDAZIONE PER PALO ILLUMINAZIONE
PIANTA

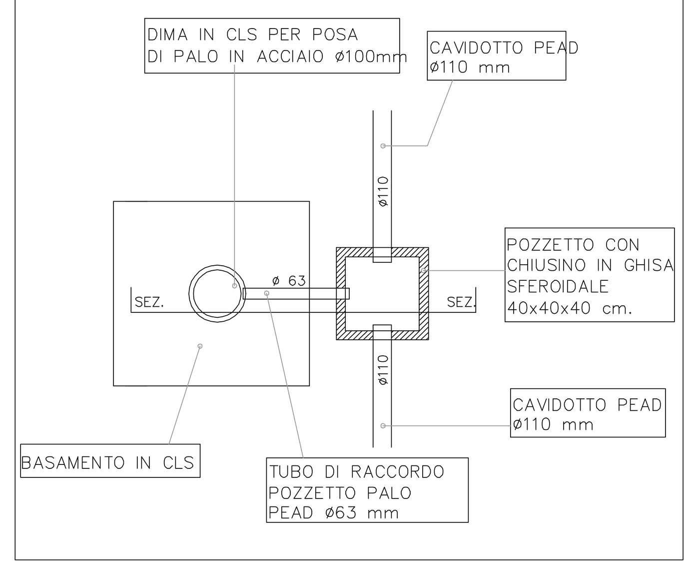

PARTICOLARE COSTRUTTIVO
SEZIONE SCAVO PER CONDUTTURA

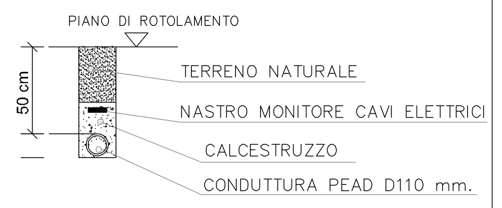

Zona di rispetto per impianti di pubblica illuminazione
Zona di rispetto per impianti di pubblica illuminazione

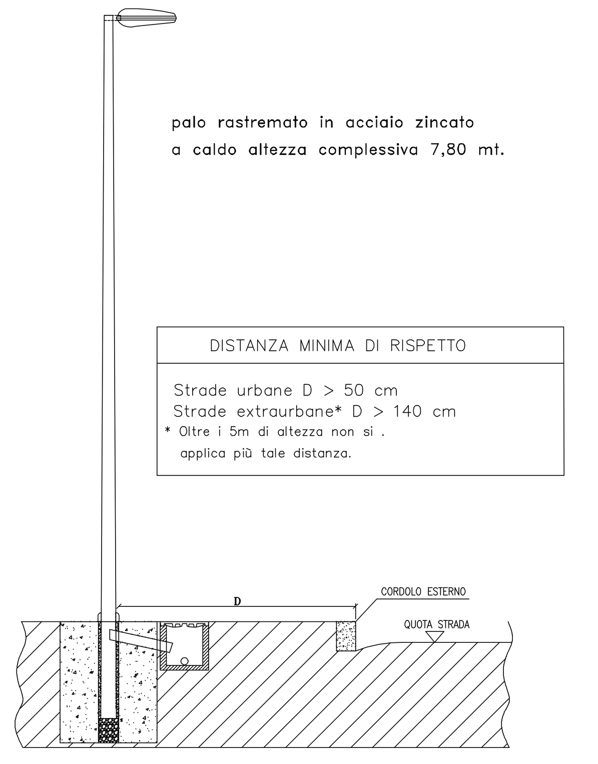

DISTANZA MINIMA DI RISPETTO

Strade urbane D > 50 cm
Strade extraurbane* D > 140 cm
* Oltre i 5m di altezza non si applica più tale distanza.